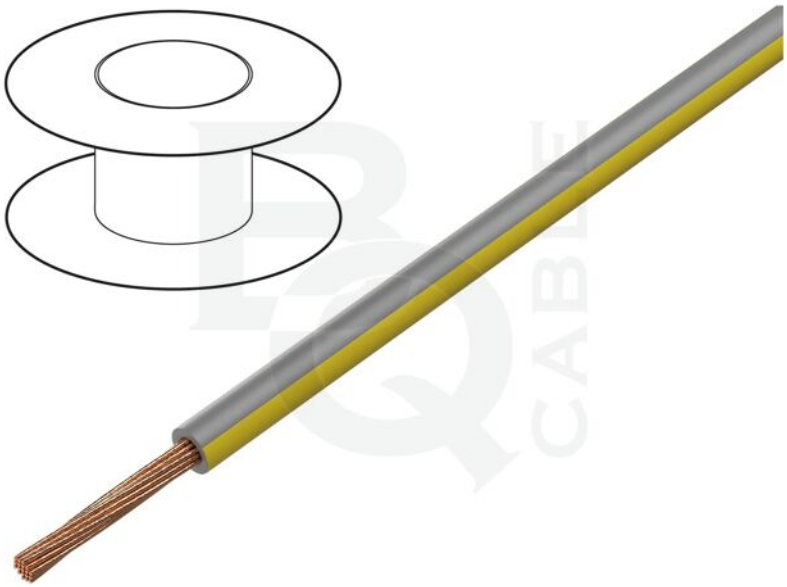

| | |
|---|---|
| **Symbool:** | LGY0.50-GY/YL |
| **Productgroep:** | Enkeladerige draden |

# Productparameters:

| | |
|---|---|
| **Type leiding:** | montage |
| **Soort kabel:** | H05V-K, LgY |
| **Constructie ader:** | koord |
| **Soort ader:** | Cu |
| **Aantal aders:** | 1 |
| **Aderdoorsnede:** | 0,5mm$^2$ |
| **Materiaal van geleidingsisolatie:** | PVC |
| **Kleur isolatie:** | grijsgeel |
| **Nominale spanning:** | 0,3kV, 0,5kV |
| **Inhoud verpakking:** | 100m |

| | |
|---|---|
| **Buigzaamheidsklasse:** | 5 |
| **Uitwendige leidingdiameter:** | 1,6mm |
| **Opbouw kabel:** | 1x0,5mm$^2$ |
| **Werktemperatuur:** | -40...105°C |
| **Merknaam:** | eenaderige kabel |

# Extra informatie

| | |
|---|---|
| **Bruto gewicht:** | 0,007 kg |