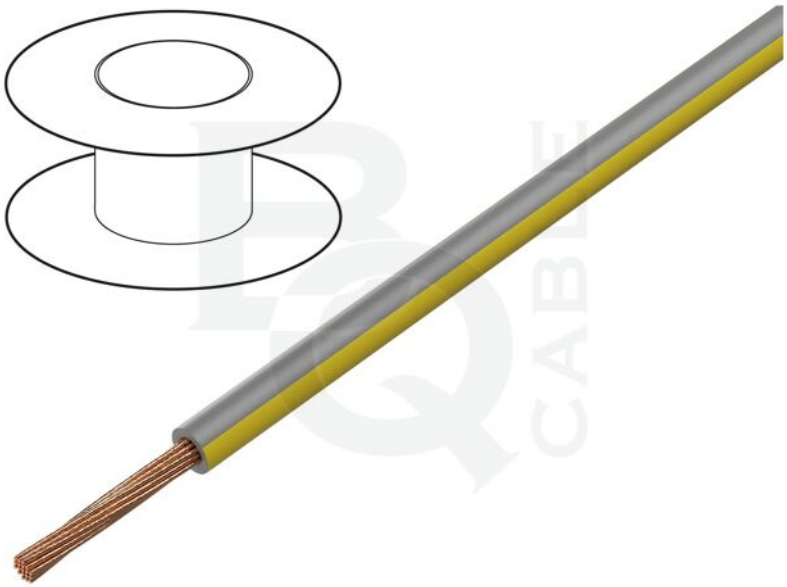

Cikkszám:	LGY2.5-GY/YL
Termék csoport:	Egyeres vezetékek

Termék paraméterek

Vezetékt típusa:	általános
Fajta kábel:	H05V-K, LgY
Az ér felépítése:	sodrat
Fajta ér:	Cu
Erek száma:	1
Ér metszete:	2,5mm^2
Vezeték szigetelés anyaga:	PVC
Szigetelés színe:	szürke-sárga
Névleges feszültség:	0,3kV, 0,5kV

A csomagolás tartalma:	50m
Hajlékonysági osztály:	5
Vezeték külső átmérője:	3mm
Kábelszerkezet:	1x2,5mm^2
Üzemi hőmérséklet:	-40...105°C
márkanév:	egyeres vezeték

További információ

Bruttó tömeg:	0,028 kg