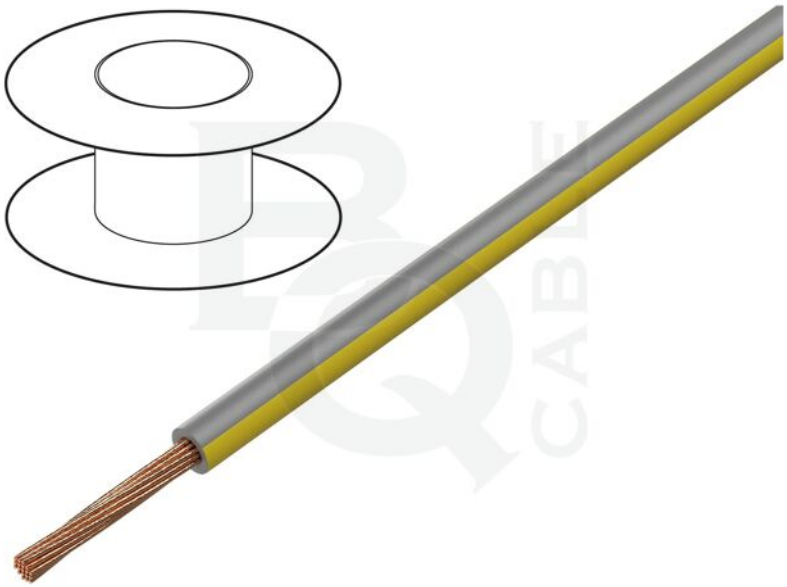

Symbol:	LGY1.0-GY/YL
Grupa produktów:	Przewody jednożyłowe

Parametry produktu

Typ przewodu:	montażowy
Rodzaj kabla:	H05V-K, LgY
Budowa żyły:	linka
Rodzaj żyły:	Cu
Liczba żył:	1
Przekrój żyły:	$1mm^2$
Materiał izolacji przewodu:	PVC
Kolor izolacji:	szaro-żółty
Napięcie znamionowe:	0,3kV, 0,5kV

Zawartość opakowania:	100m
Klasa giętkości:	5
Średnica zewnętrzna przewodu:	2,1mm
Budowa kabla:	1x1mm^2
Temperatura pracy:	-40...105°C
Nazwa handlowa:	przewód jednożyłowy

Informacje dodatkowe

Masa brutto:	0,013 kg