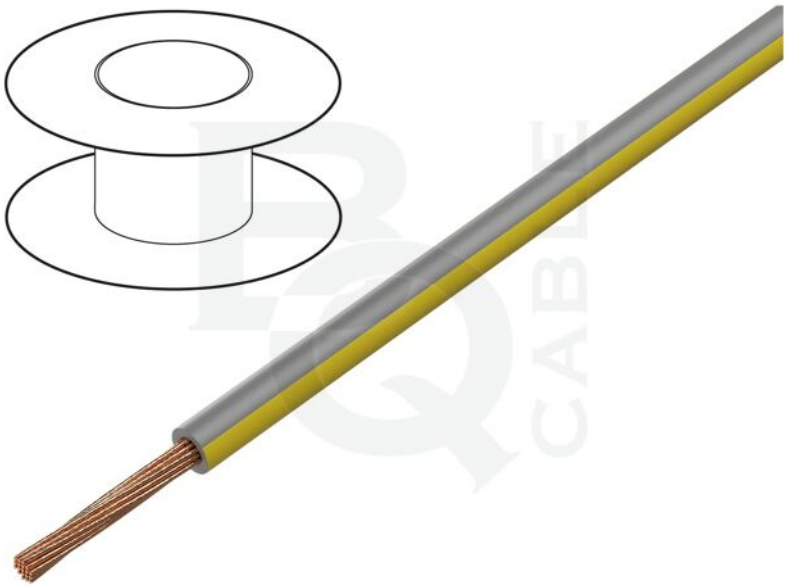

Symbol:	LGY1.0-GY/YL
Produktová skupina:	Jednožilové vodiče

Parametre produktu

Typ vodiča:	inštalačný
Druh kábla:	H05V-K, LgY
Konštrukcia žíly:	lanko
Druh žíly:	Cu
Počet žíl:	1
Prierez žíly:	1mm^2
Materiál izolácie vodiča:	PVC
Farba izolácie:	sivo-žltá
Menovité napätie:	0,3kV, 0,5kV
Veľkosť balenia:	100m

Trieda pružnosti:	5
Vonkajší priemer kábla:	2,1mm
Konštrukcia kábla:	1x1mm^2
Pracovná teplota:	-40...105°C
Obchodný názov:	jednožilový vodič

Ďalšie informácie

Hmotnosť brutto:	0,013 kg