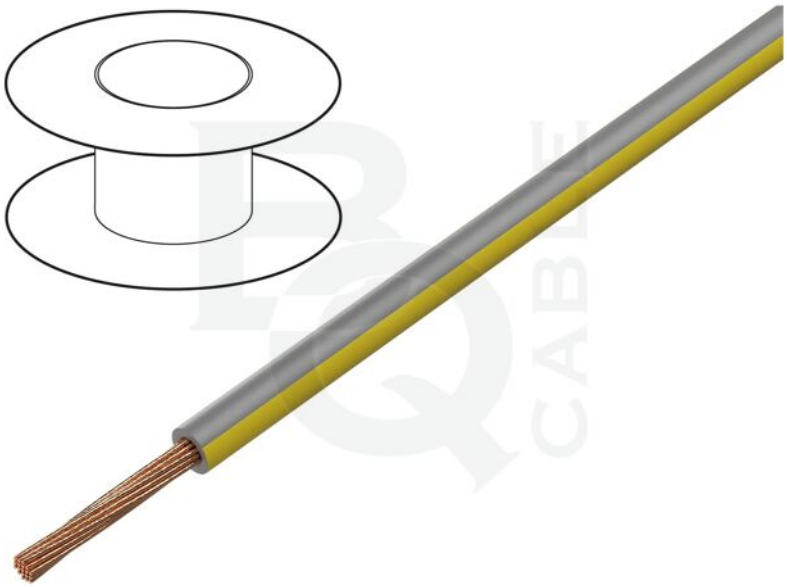

| | |
|---|---|
| **Simbol:** | LGY1.5-GY/YL |
| **Grupă produse:** | Cabluri cu un singur conductor |

# Parametri produs

| | |
|---|---|
| **Tip cablu:** | echipament |
| **Subtip cablu:** | H05V-K, LgY |
| **Structură conductor:** | litat |
| **Subtip fire:** | Cu |
| **Număr miezuri:** | 1 |
| **Secţiune fir:** | 1,5mm$^2$ |
| **Materiale izolante pentru cabluri:** | PVC |
| **Culoare izolaţie:** | gri-galben |
| **Tensiune nominală:** | 0,3kV, 0,5kV |
| **Conţinut ambalaj:** | 100m |

| | |
|---|---|
| **Clasă flexibilitate:** | 5 |
| **Diametru exterior cablu:** | 2,4mm |
| **Structura cablului:** | 1x1,5mm$^2$ |
| **Temperatura de lucru:** | -40...105°C |
| **Denumire comercială:** | cablu monoconductor |

## Informaţii suplimentare

| | |
|---|---|
| **Greutate brută:** | 0,017 kg |