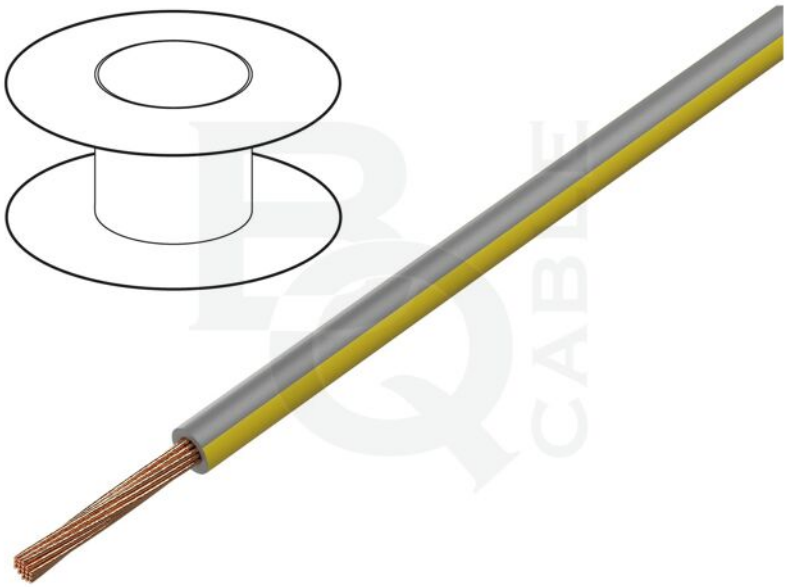

Symbol:	LGY0.50-GY/YL
Produktgruppe:	Einaderleitungen

Produktparameter

Leitungs-Typ:	Montage
Kabel-Art:	H05V-K, LgY
Aderaufbau:	Line
Ader-Art:	Cu
Anzahl Adern:	1
Aderquerschnitt:	0,5mm^2
Material für Leitungsisolation:	PVC
Farbe der Isolierung:	grau-gelb
Nennspannung:	0,3kV, 0,5kV
Packungsinhalt:	100m

Biegefähigkeitsklasse:	5
Leitungsaußendurchmesser:	1,6mm
Kabelaufbau:	1x0,5mm^2
Betriebstemperatur:	-40...105°C
Handelsname:	einadrige Leitung

Zusätzliche Informationen

Bruttogewicht:	0,007 kg