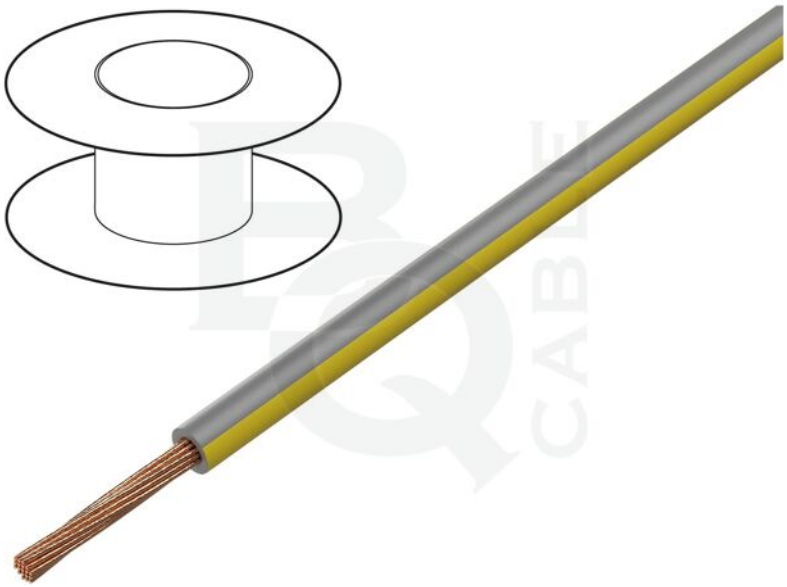

Simbolo:	LGY0.75-GY/YL
Gruppo prodotti:	Cavi unipolari

Parametri prodotti

Tipo dei conduttori:	di montaggio
Genere di cavo:	H05V-K, LgY
Costruzione del filo:	filo a trefoli
Genere di filo:	Cu
Numero di poli:	1
Sezione della vena:	0,75mm^2
Materiale isolante del conduttore:	PVC
Colore dell'isolante:	grigio-giallo
Tensione nominale:	0,3kV, 0,5kV

Contenuto della confezione:	100m
Classe di flessibilità:	5
Diametro esterno del conduttore:	1,9mm
Struttura del cavo:	1x0,75mm^2
Temperatura di lavoro:	-40...105°C
Denominazione commerciale:	cavo unipolare

Informazioni aggiuntive

Peso lordo:	0,01 kg