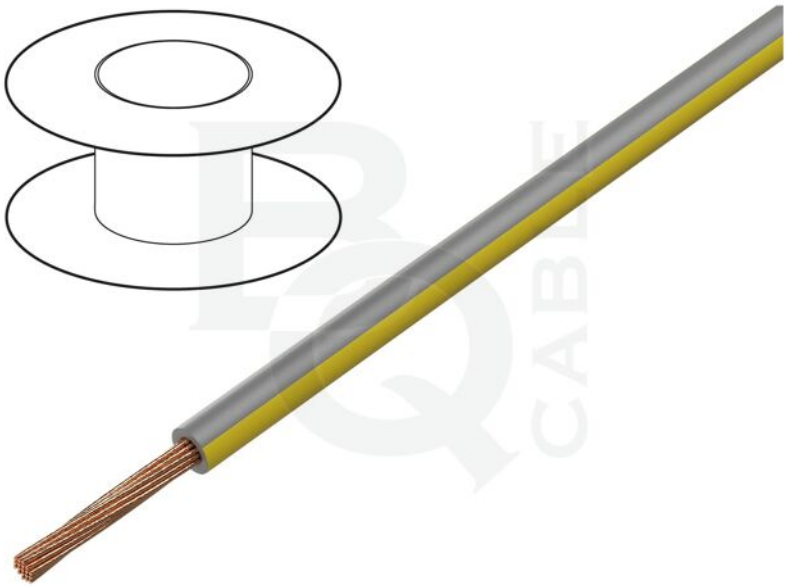

Símbolo:	LGY0.50-GY/YL
Grupo de producto:	Cables de un hilo

Especificaciones de producto

Tipo de cable:	de montaje
Clase de cable:	H05V-K, LgY
Construcción de hilo:	cuerda
Clase de hilo:	Cu
Cantidad de hilos:	1
Sección de hilo:	0,5mm^2
Material de aislamiento del cable:	PVC
Color de aislamiento:	gris-amarillo
Tensión de trabajo:	0,3kV, 0,5kV

Contenido del envase:	100m
Clase de elasticidad:	5
Diámetro máximo del haz de cable:	1,6mm
Estructura de cables:	1x0,5mm^2
Temperatura de trabajo:	-40...105°C
Nombre comercial:	cable unipolar

Información adicional

Peso bruto:	0,007 kg