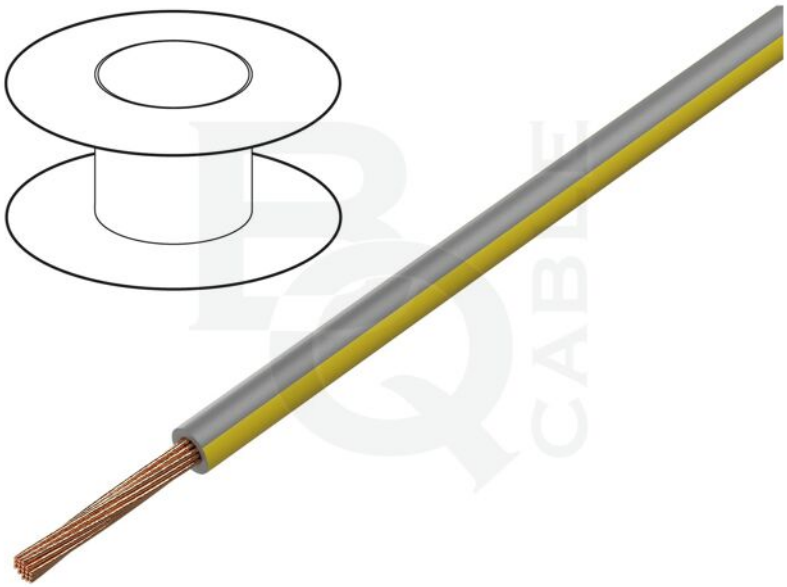

Symbol:	LGY0.35-GY/YL
Produktgruppe:	Einaderleitungen

Produktparameter

Leitungs-Typ:	Montage
Kabel-Art:	H05V-K, LgY
Aderaufbau:	Line
Ader-Art:	Cu
Anzahl Adern:	1
Aderquerschnitt:	0,35mm^2
Material für Leitungsisolation:	PVC
Farbe der Isolierung:	grau-gelb
Nennspannung:	0,3kV, 0,5kV
Packungsinhalt:	200m

Biegefähigkeitsklasse:	5
Leitungsaußendurchmesser:	1,4mm
Kabelaufbau:	1x0,35mm^2
Betriebstemperatur:	-40...105°C
Handelsname:	einadrige Leitung

Zusätzliche Informationen

Bruttogewicht:	0,005 kg