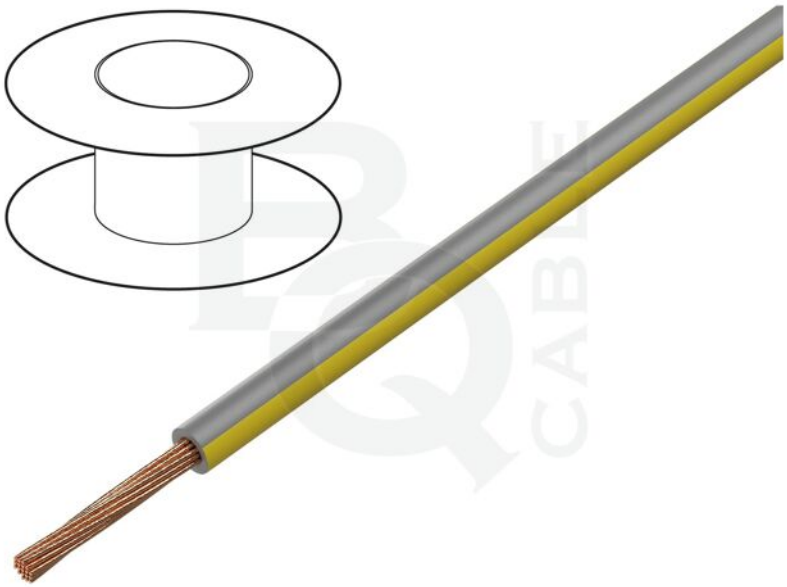

Simbol:	LGY2.5-GY/YL
Grupă produse:	Cabluri cu un singur conductor

Parametri produs

Tip cablu:	echipament
Subtip cablu:	H05V-K, LgY
Structură conductor:	litat
Subtip fire:	Cu
Număr miezuri:	1
Secţiune fir:	2,5mm^2
Materiale izolante pentru cabluri:	PVC
Culoare izolaţie:	gri-galben
Tensiune nominală:	0,3kV, 0,5kV
Conţinut ambalaj:	50m

Clasă flexibilitate:	5
Diametru exterior cablu:	3mm
Structura cablului:	1x2,5mm^2
Temperatura de lucru:	-40...105°C
Denumire comercială:	cablu monoconductor

Informaţii suplimentare

Greutate brută:	0,028 kg