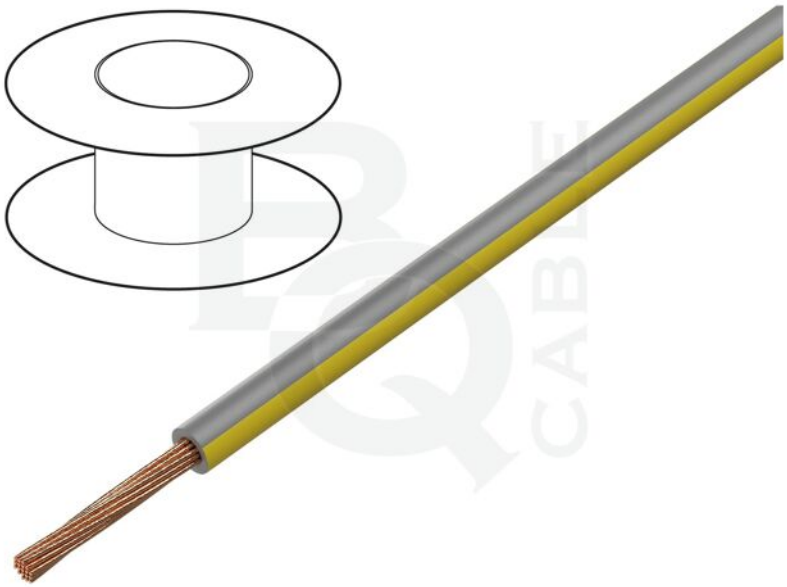

Symbool:	LGY2.5-GY/YL
Productgroep:	Enkeladerige draden

Productparameters:

Type leiding:	montage
Soort kabel:	H05V-K, LgY
Constructie ader:	koord
Soort ader:	Cu
Aantal aders:	1
Aderdoorsnede:	2,5mm^2
Materiaal van geleidingsisolatie:	PVC
Kleur isolatie:	grijsgeel
Nominale spanning:	0,3kV, 0,5kV
Inhoud verpakking:	50m

Buigzaamheidsklasse:	5
Uitwendige leidingdiameter:	3mm
Opbouw kabel:	1x2,5mm^2
Werktemperatuur:	-40...105°C
Merknaam:	eenaderige kabel

Extra informatie

Bruto gewicht:	0,028 kg