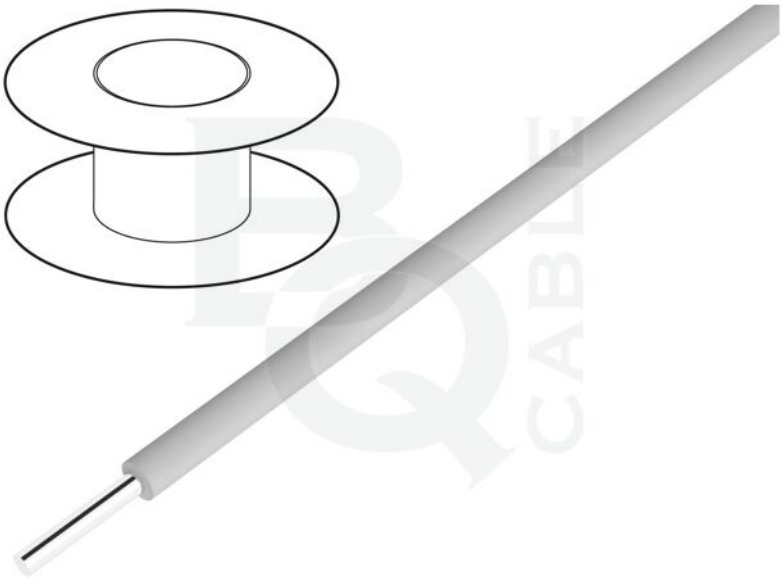

Simbolo:	KYNAR-GY/50
Gruppo prodotti:	Cavi unipolari

Parametri prodotti

Tipo dei conduttori:	di montaggio
Diametro filo:	30AWG
Costruzione del filo:	filo
Genere di filo:	argentato, OFC
Numero di poli:	1
Materiale isolante del conduttore:	FEP
Colore dell'isolante:	grigio
Tensione nominale:	0,25kV
Contenuto della confezione:	50m

Diametro esterno del conduttore:	0,56mm
Struttura del cavo:	1x30AWG
Applicazioni dei cavi:	per collegamenti avvolti
Temperatura di lavoro:	-65...200°C

Informazioni aggiuntive

Peso lordo:	0,001 kg