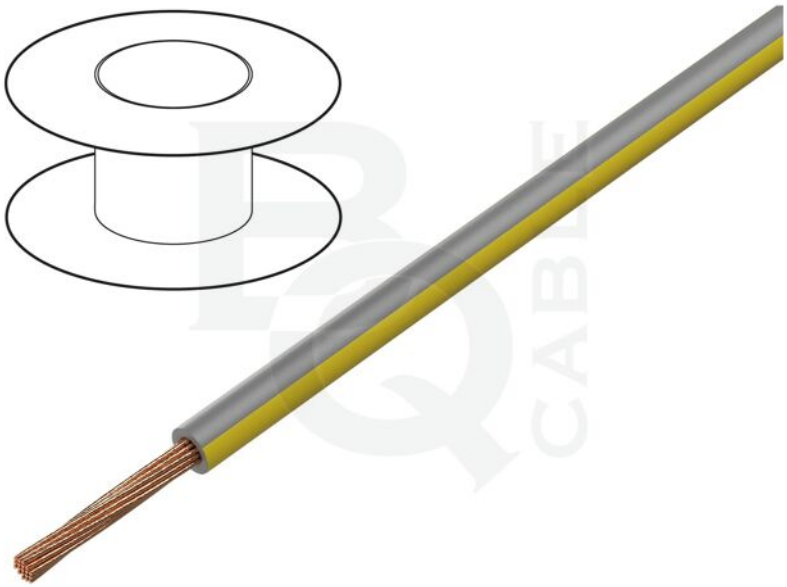

| | |
|---|---|
| **Symbol:** | LGY2.5-GY/YL |
| **Grupa produktów:** | Przewody jednożyłowe |

# Parametry produktu

| | |
|---|---|
| **Typ przewodu:** | montażowy |
| **Rodzaj kabla:** | H05V-K, LgY |
| **Budowa żyły:** | linka |
| **Rodzaj żyły:** | Cu |
| **Liczba żył:** | 1 |
| **Przekrój żyły:** | 2,5mm$^2$ |
| **Materiał izolacji przewodu:** | PVC |
| **Kolor izolacji:** | szaro-żółty |
| **Napięcie znamionowe:** | 0,3kV, 0,5kV |

| | |
|---|---|
| **Zawartość opakowania:** | 50m |
| **Klasa giętkości:** | 5 |
| **Średnica zewnętrzna przewodu:** | 3mm |
| **Budowa kabla:** | 1x2,5mm$^2$ |
| **Temperatura pracy:** | -40...105°C |
| **Nazwa handlowa:** | przewód jednożyłowy |

# Informacje dodatkowe

| | |
|---|---|
| **Masa brutto:** | 0,028 kg |