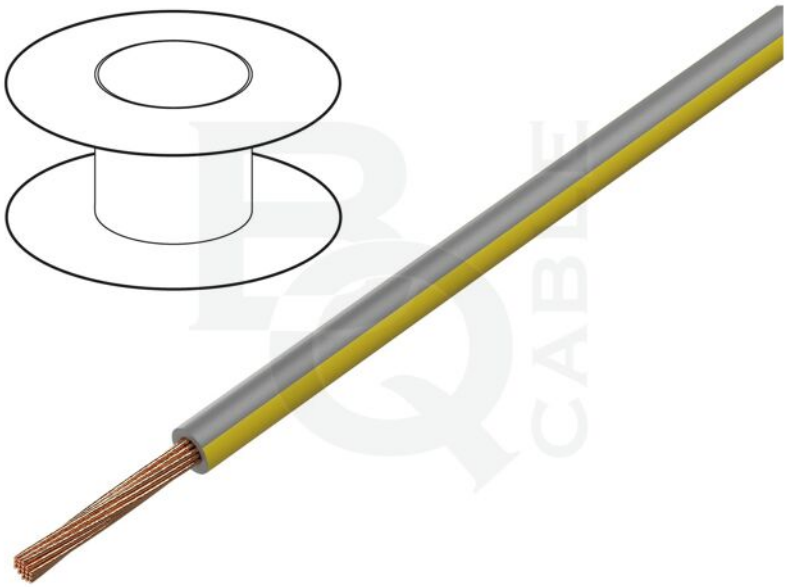

| | |
|---|---|
| **Simbolo:** | LGY1.0-GY/YL |
| **Gruppo prodotti:** | Cavi unipolari |

# Parametri prodotti

| | |
|---|---|
| **Tipo dei conduttori:** | di montaggio |
| **Genere di cavo:** | H05V-K, LgY |
| **Costruzione del filo:** | filo a trefoli |
| **Genere di filo:** | Cu |
| **Numero di poli:** | 1 |
| **Sezione della vena:** | 1mm$^2$ |
| **Materiale isolante del conduttore:** | PVC |
| **Colore dell'isolante:** | grigio-giallo |
| **Tensione nominale:** | 0,3kV, 0,5kV |

| | |
|---|---|
| **Contenuto della confezione:** | 100m |
| **Classe di flessibilità:** | 5 |
| **Diametro esterno del conduttore:** | 2,1mm |
| **Struttura del cavo:** | 1x1mm$^2$ |
| **Temperatura di lavoro:** | -40...105°C |
| **Denominazione commerciale:** | cavo unipolare |

# Informazioni aggiuntive

| | |
|---|---|
| **Peso lordo:** | 0,013 kg |