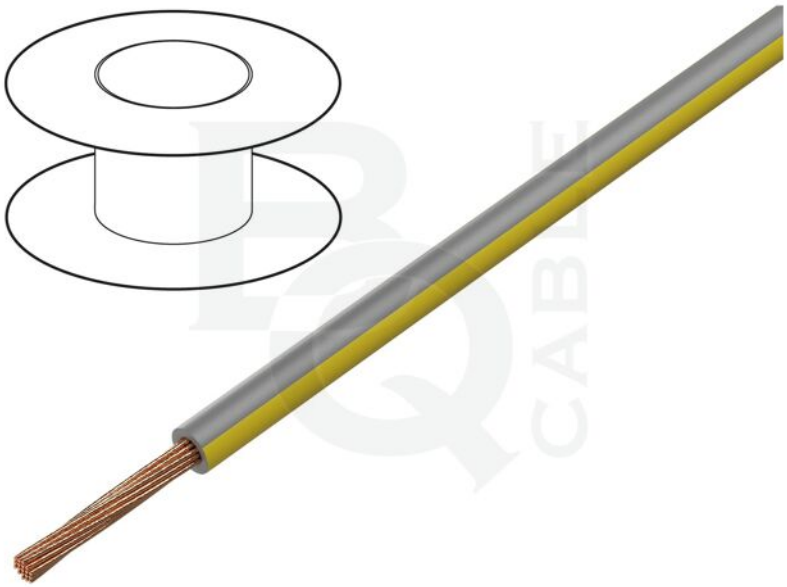

| | |
|---|---|
| **Cikkszám:** | LGY1.5-GY/YL |
| **Termék csoport:** | Egyeres vezetékek |

# Termék paraméterek

| | |
|---|---|
| **Vezetékt típusa:** | általános |
| **Fajta kábel:** | H05V-K, LgY |
| **Az ér felépítése:** | sodrat |
| **Fajta ér:** | Cu |
| **Erek száma:** | 1 |
| **Ér metszete:** | 1,5mm$^2$ |
| **Vezeték szigetelés anyaga:** | PVC |
| **Szigetelés színe:** | szürke-sárga |
| **Névleges feszültség:** | 0,3kV, 0,5kV |

| | |
|---|---|
| **A csomagolás tartalma:** | 100m |
| **Hajlékonysági osztály:** | 5 |
| **Vezeték külső átmérője:** | 2,4mm |
| **Kábelszerkezet:** | 1x1,5mm$^2$ |
| **Üzemi hőmérséklet:** | -40...105°C |
| **márkanév:** | egyeres vezeték |

# További információ

| | |
|---|---|
| **Bruttó tömeg:** | 0,017 kg |