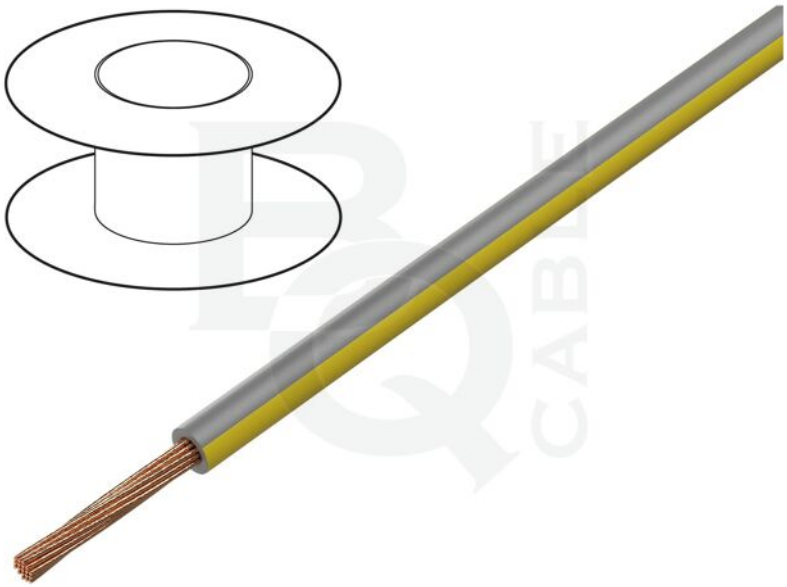

Simbol:	LGY1.5-GY/YL
Grupă produse:	Cabluri cu un singur conductor

Parametri produs

Tip cablu:	echipament
Subtip cablu:	H05V-K, LgY
Structură conductor:	litat
Subtip fire:	Cu
Număr miezuri:	1
Secţiune fir:	1,5mm^2
Materiale izolante pentru cabluri:	PVC
Culoare izolaţie:	gri-galben
Tensiune nominală:	0,3kV, 0,5kV
Conţinut ambalaj:	100m

Clasă flexibilitate:	5
Diametru exterior cablu:	2,4mm
Structura cablului:	1x1,5mm^2
Temperatura de lucru:	-40...105°C
Denumire comercială:	cablu monoconductor

Informaţii suplimentare

Greutate brută:	0,017 kg