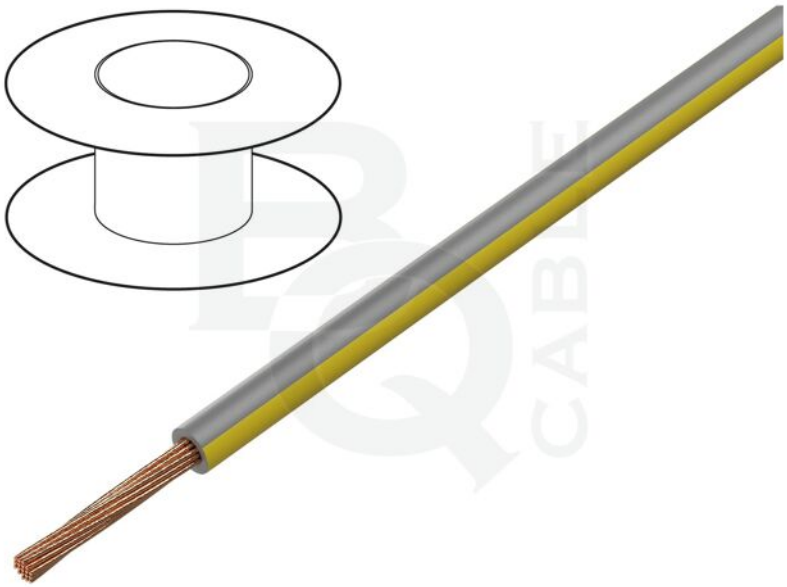

Cikkszám:	LGY1.0-GY/YL
Termék csoport:	Egyeres vezetékek

Termék paraméterek

Vezetékt típusa:	általános
Fajta kábel:	H05V-K, LgY
Az ér felépítése:	sodrat
Fajta ér:	Cu
Erek száma:	1
Ér metszete:	1mm^2
Vezeték szigetelés anyaga:	PVC
Szigetelés színe:	szürke-sárga
Névleges feszültség:	0,3kV, 0,5kV

A csomagolás tartalma:	100m
Hajlékonysági osztály:	5
Vezeték külső átmérője:	2,1mm
Kábelszerkezet:	1x1mm^2
Üzemi hőmérséklet:	-40...105°C
márkanév:	egyeres vezeték

További információ

Bruttó tömeg:	0,013 kg